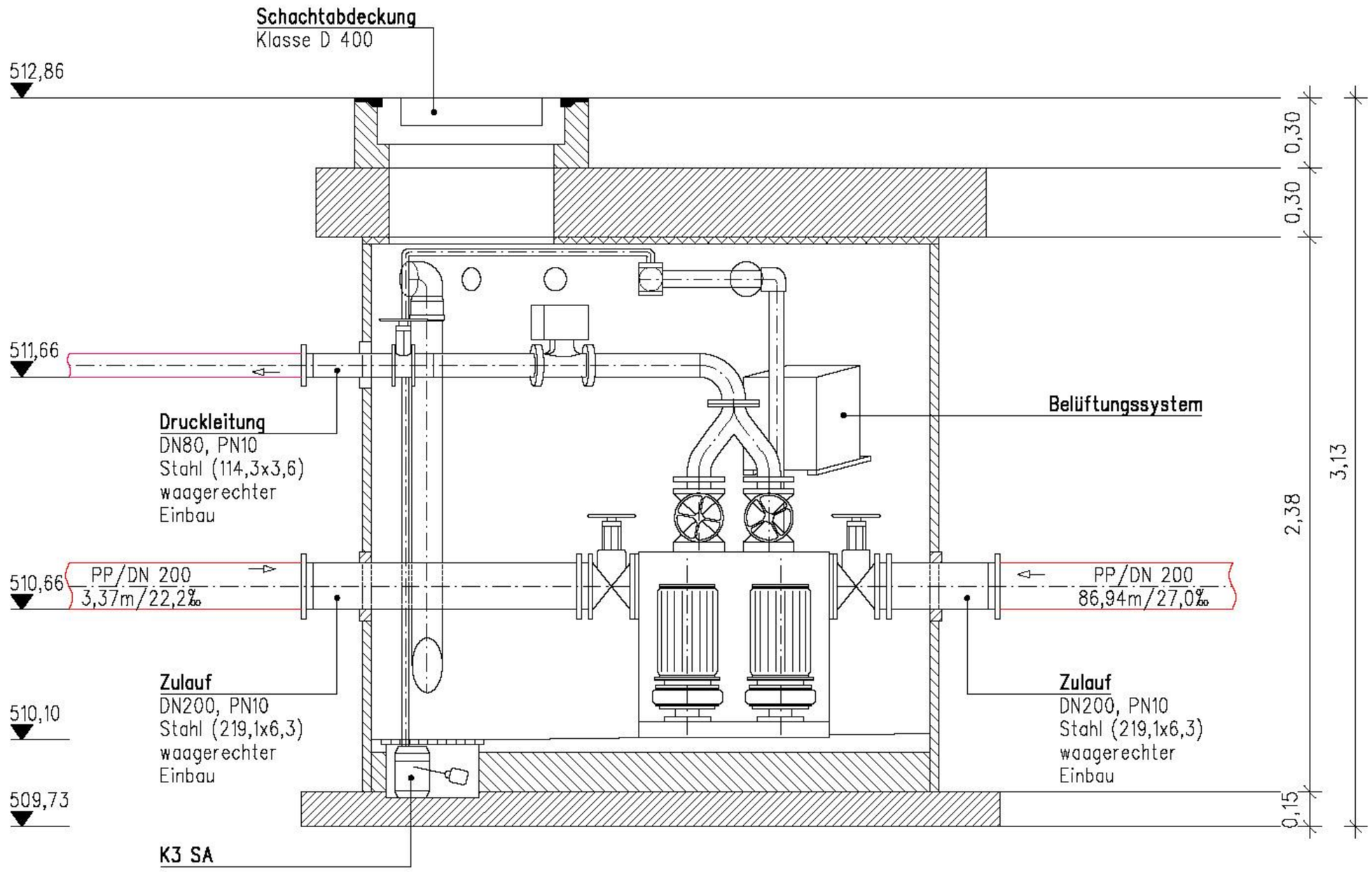
Schachtabdeckung
Klasse D 400
512,86
511,66
510,66
510,10
509,73
Druckleitung
DN80, PN10
Stahl (114,3x3,6)
waagerechter
Einbau
Belüftungssystem
PP/DN 200
3,37m/22,2‰
PP/DN 200
86,94m/27,0‰
Zulauf
DN200, PN10
Stahl (219,1x6,3)
waagerechter
Einbau
Zulauf
DN200, PN10
Stahl (219,1x6,3)
waagerechter
Einbau
K3 SA
0,30
0,30
2,38
3,13
0,15

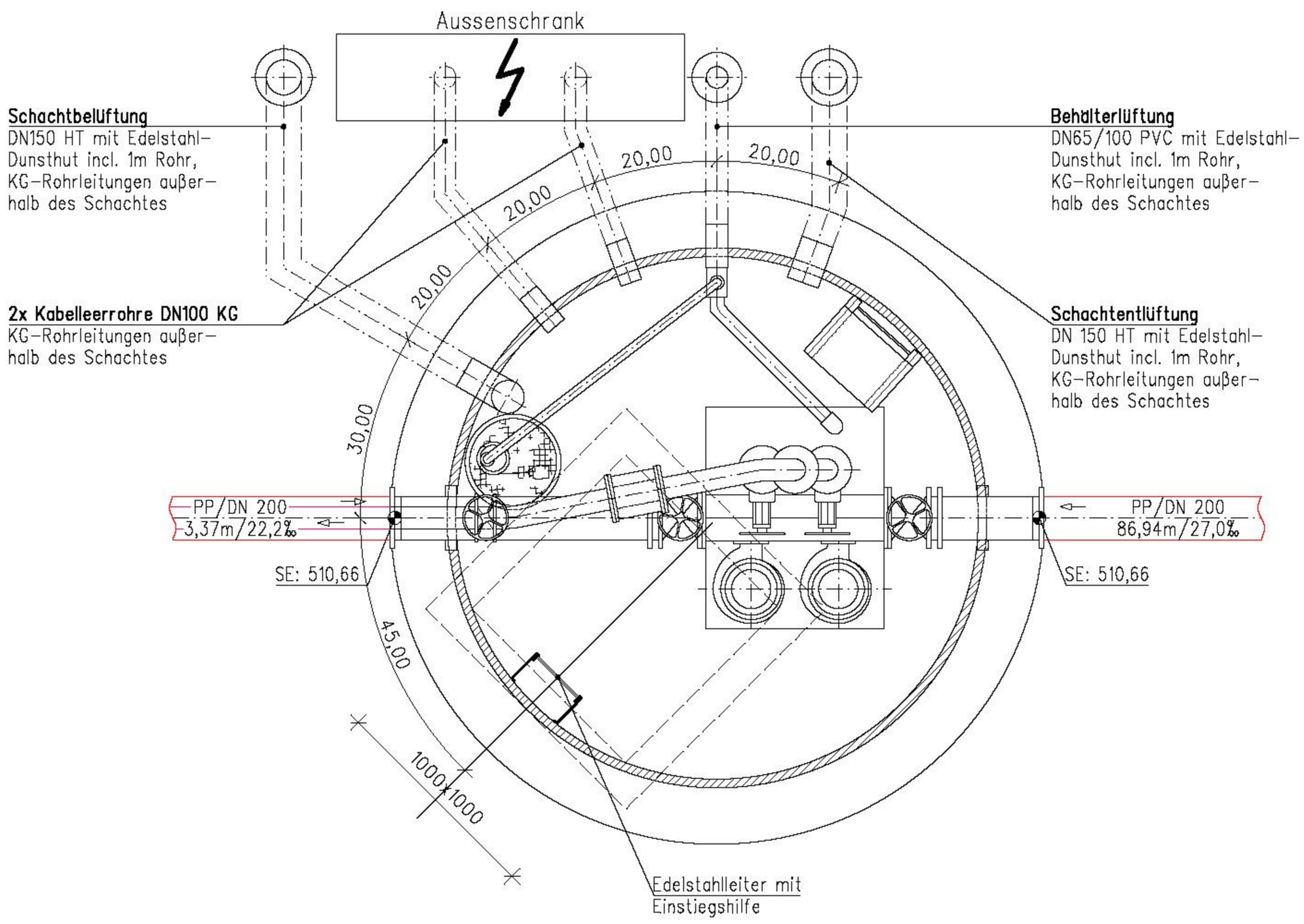
Aussenschrank
Schachtbelüftung
DN150 HT mit Edelstahl-
Dunsthut incl. 1m Rohr,
KG-Rohrleitungen außer-
halb des Schachtes
Behälterlüftung
DN65/100 PVC mit Edelstahl-
Dunsthut incl. 1m Rohr,
KG-Rohrleitungen außer-
halb des Schachtes
2x Kabelleerrohre DN100 KG
KG-Rohrleitungen außer-
halb des Schachtes
Schachtentlüftung
DN 150 HT mit Edelstahl-
Dunsthut incl. 1m Rohr,
KG-Rohrleitungen außer-
halb des Schachtes
20,00
20,00
20,00
20,00
30,00
45,00
1000x1000
PP/DN 200
3,37m/22,2‰
PP/DN 200
86,94m/27,0‰
SE: 510,66
SE: 510,66
Edelstahlleiter mit
Einstiegshilfe