Schnitt A-A'

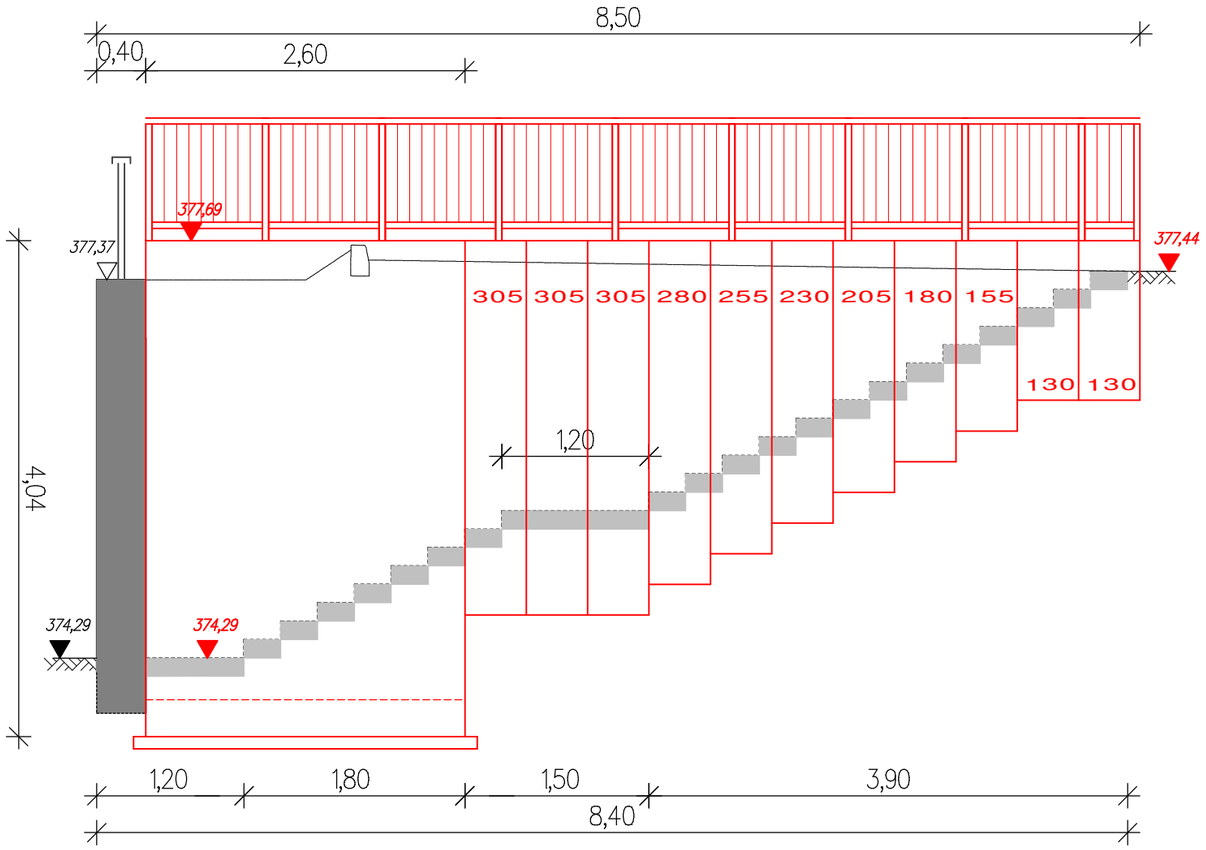

Schnitt B-B'

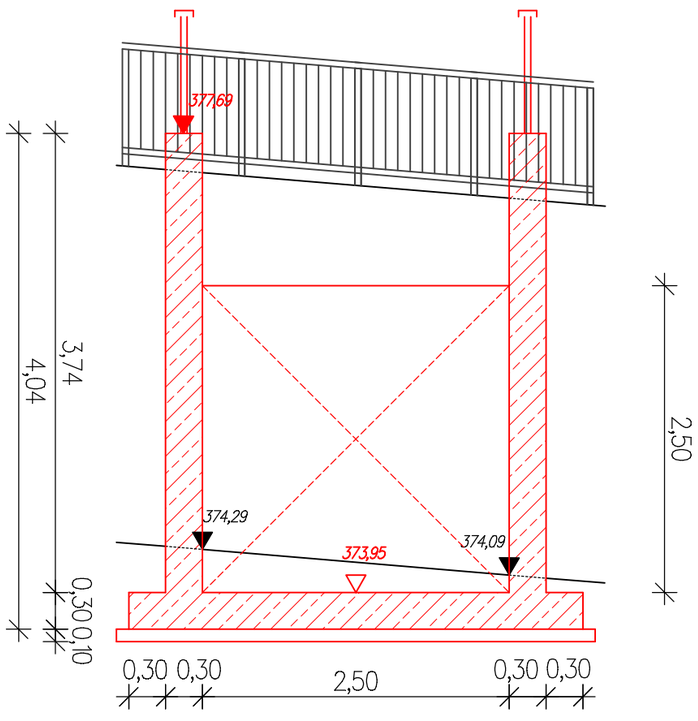

BECKER GmbH
Architekten + Ingenieure
Kölner Straße 25 · D-53925 Kall
Telefon +49(0)2441/9990-0 · Fax +49(0)2441/9990-40
info@pe-becker.de · www.pe-becker.de

P&R Anlage in Kall

Schnitte A-A' und B-B'

Treppenanlage

07.03.2012	M. 1:50	94.252 - T -	V-302