## Überquerungshilfe
Elbestraße

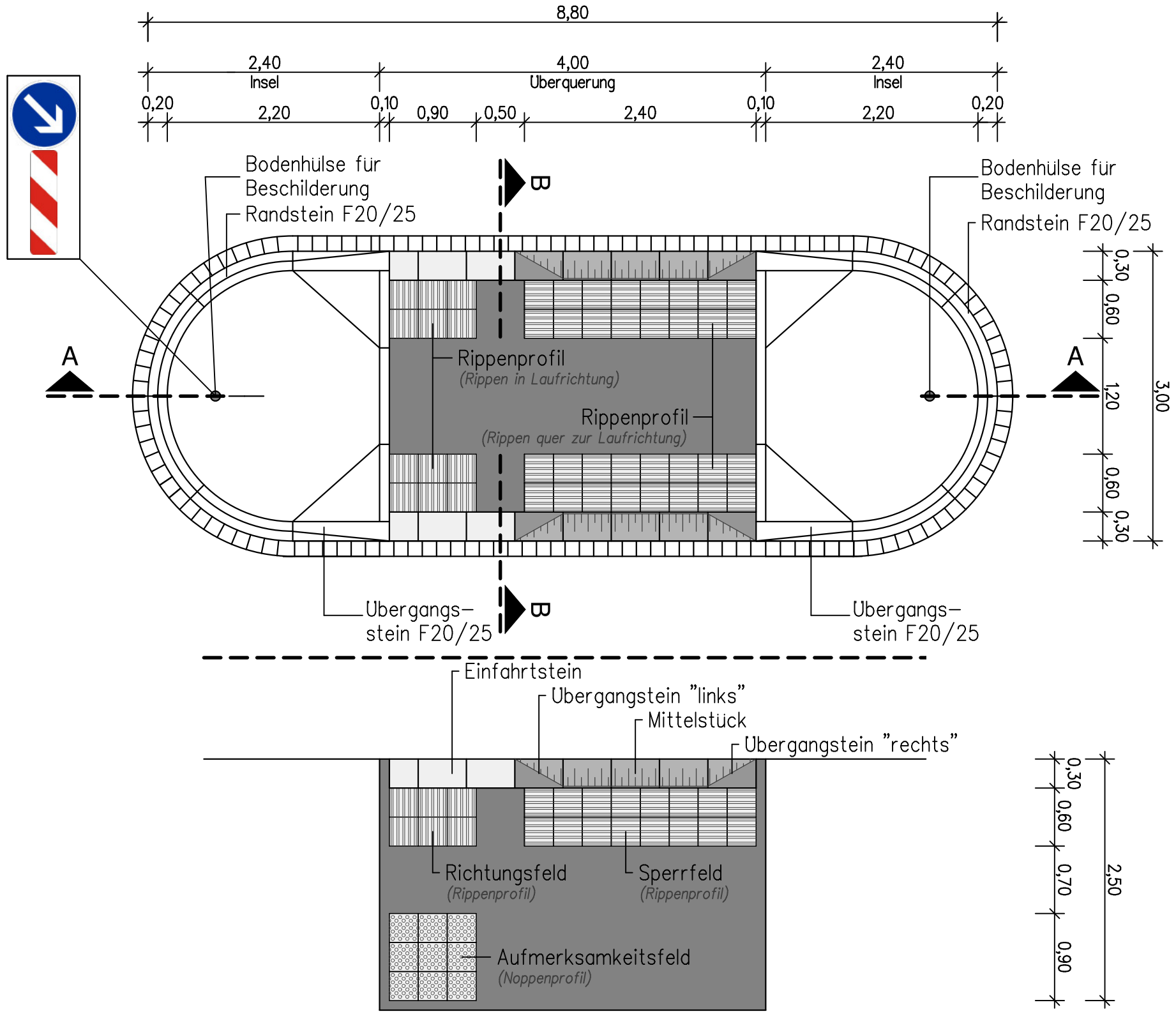


## Längsschnitt
Schnitt A-A

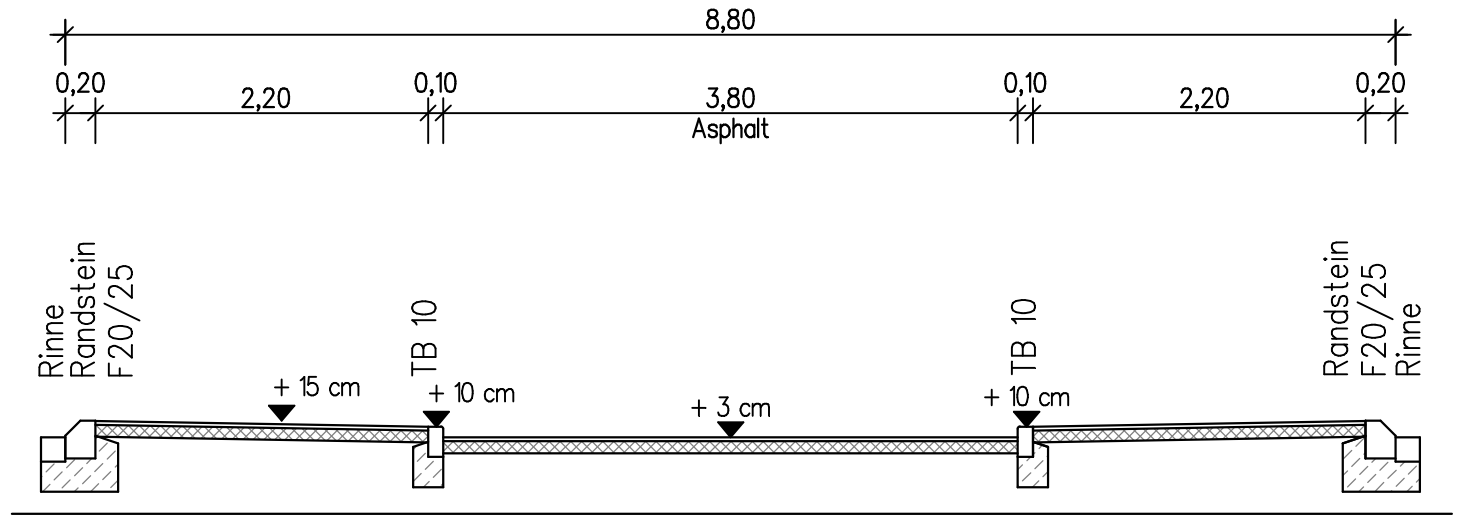


## Querschnitt
Schnitt B-B

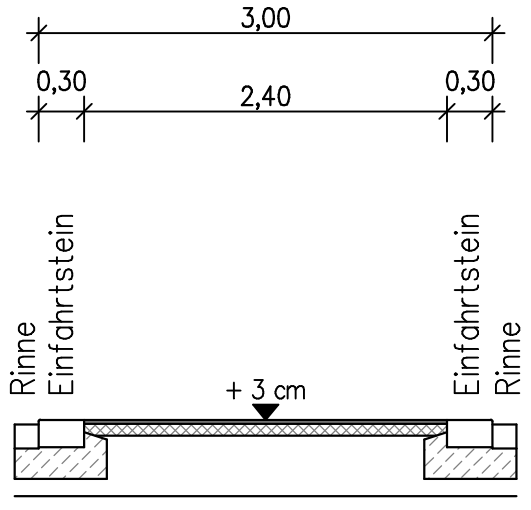


### Befestigung Überquerungshilfe:
2,5 cm Asphaltbetondeckschicht 0/5 mm
8 cm Asphalttragschicht 0/22 mm

bzw. 8 cm Rippenplatten 30/30/8
3 cm Kies–Sandgemisch gebrochen 0/5

vorh. Frostschutzschicht 0/56 mm

### Befestigung Insel:
2,5 cm Asphaltbetondeckschicht 0/5 mm
8 cm bit. Binderschicht 0/22 mm
vorh. Frostschutzschicht 0/56 mm

### Aussttattung:
Noppenplatten 30/30/8 *(Farbe: weiß)*
Rippenplatten 30/30/8 *(Farbe: weiß)*
Rinne 16/24/14 bzw. 16/16/14
F20/25
Einfahrtstein 30/50/18 *(Farbe: weiß)*
Übergangstein 30/50/12–15–18 *(Farbe: grau)*
Mittelstück 30/50/12–15 *(Farbe: grau)*


Kölner Straße 25 · D-53925 Kall
Telefon +49(0)2441/9990-0 · Fax 9990-40
info@pe-becker.de · www.pe-becker.de
BECKER GmbH
Architekten + Ingenieure


Auftraggeber : Stadt Bornheim
Rathausstraße 2, 53332 Bornheim

Bauvorhaben : Überquerungshilfe in Bornheim-Hersel

| | | | | |
|---|---|---|---|---|
| Sachbearbeiter : A. Göttgens | | | Überquerungshilfe<br>Detail<br>Ausführungsplanung | Plan-Nr. |
| | Datum | Zeichen | | 301 |
| gezeichnet | 26.03.2012 | db | | |
| geändert | 09.01.2013 | kv | Maßstab: 1 : 50 Tb5\\...\ | 94.292 - T - |